ԱՐՏԱՔԻՆ ԱՍՏԻՃԱՆՆԵՐԻ ՀԱՏԱԿԱԳԻԾ ՆԵՐԴԻՐ ԷԼ-ՐԻ ՏԵՂԱԴՐՈՒՄՈՎ

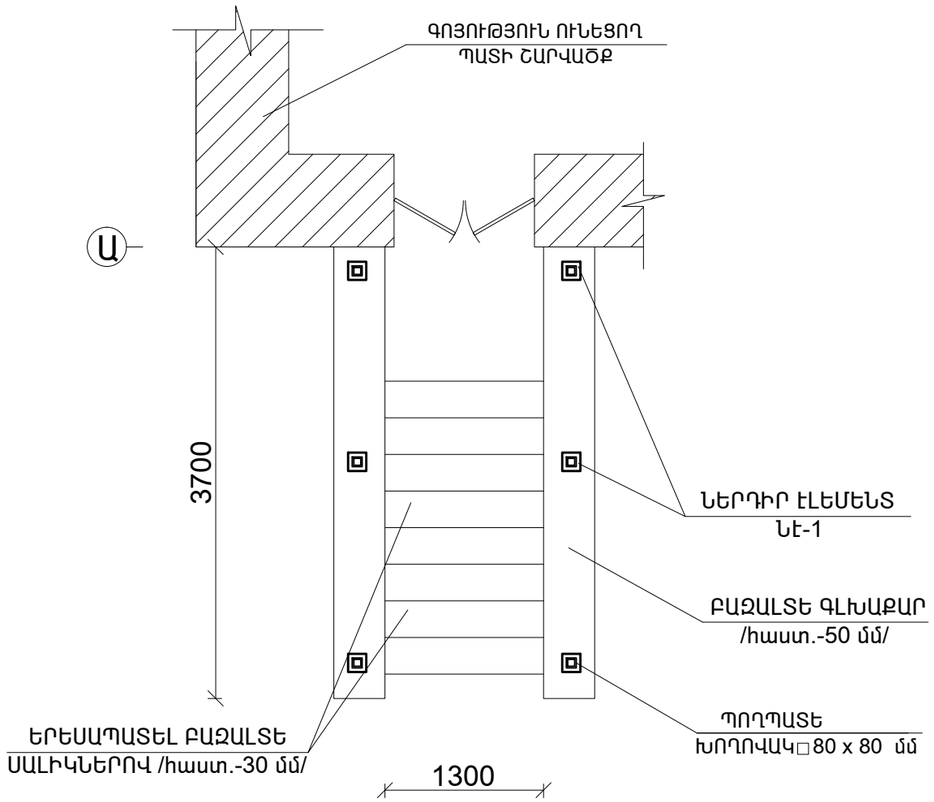

ՆԱԽԱԳԾՎՈՂ ՀՈՎԱՐԻ Հ-2 ՏԵՍՔ ԿՈՂՔԻՑ

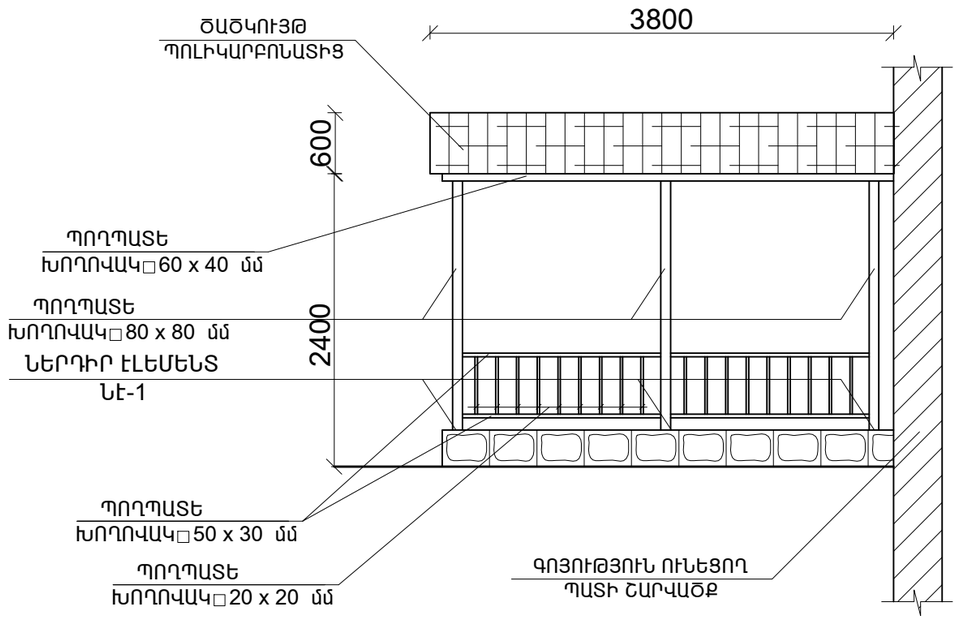

ՆԵՐԴԻՐ ԷԼԵՄԵՆՏ Նէ-1

ՆԱԽԱԳԾՎՈՂ ՀՈՎԱՐԻ Հ-2 ՏԵՍՔ ԴԵՄԻՑ

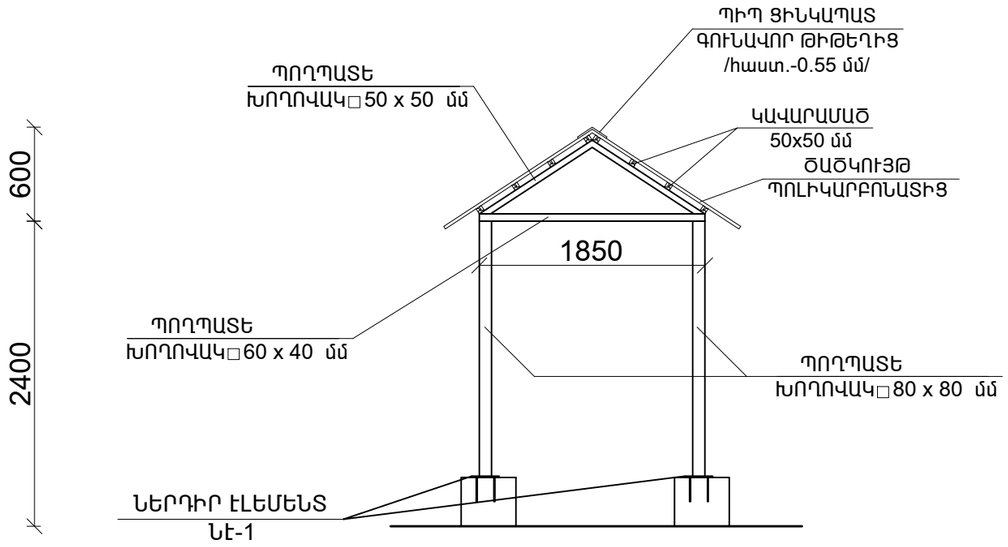

ՇԱՆՈԹՈՒԹՅՈՒՆ

1. ՄԵՏԱՂԱԿԱՆ ԷԼԵՄԵՆՏՆԵՐԸ ՅՈՒՂԱՆԵՐԿԵԼ ԵՐԿՈՒ ԱՆԳԱՄ

ՏՆՕՊԵՆ	Ա. ԱՒԱԼՅԱՆ		ԱԽԹԱԼԱՅԻ ԹԻՎ 2 ԴՊՐՈՑԻ ՎԵՐԱԿԱՌՈՒՑՈՒՄ			
ՆԵՏ	Ա. ԱՒԱԼՅԱՆ					
ՂԱԽՄՏԻՇԻՑ	Խ.ԱՌՈՒՍՅԱՆ			ՓՈՒԼ	ԹԵՐԹ	ԹԵՐԹԻ
				Ռ	ՏՇ-	
			ԱՐՏԱՔԻՆ ԱՍՏԻՃԱՆՆԵՐԻ ՀԱՏԱԿԱԳԻԾ ՆԵՐԴԻՐ ԷԼ-ՐԻ ՏԵՂԱԴՐՈՒՄՈՎ: ՆԱԽԱԳԾՎՈՂ ՀՈՎԱՐԻ Հ-2 ՏԵՍՔԵՐԸ ԴԵՄԻՑ ԵՎ ԿՈՂՔԻՑ: ՆԵՐԴԻՐ ԷԼԵՄԵՆՏ Նէ-1:	§þÆÜÉøêäðî» êäÀ ù. ï³Ý³ÕáñÑ		